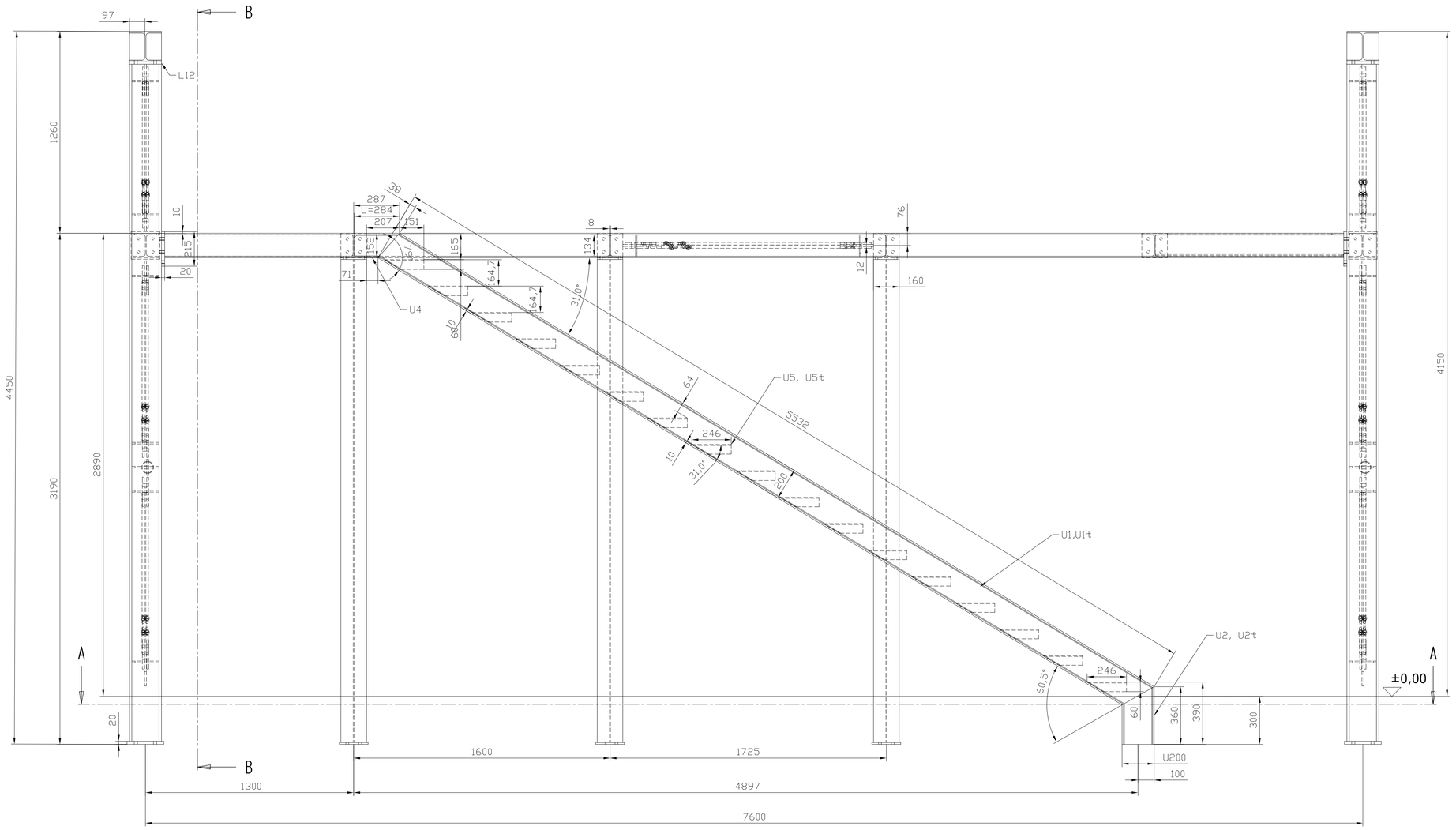

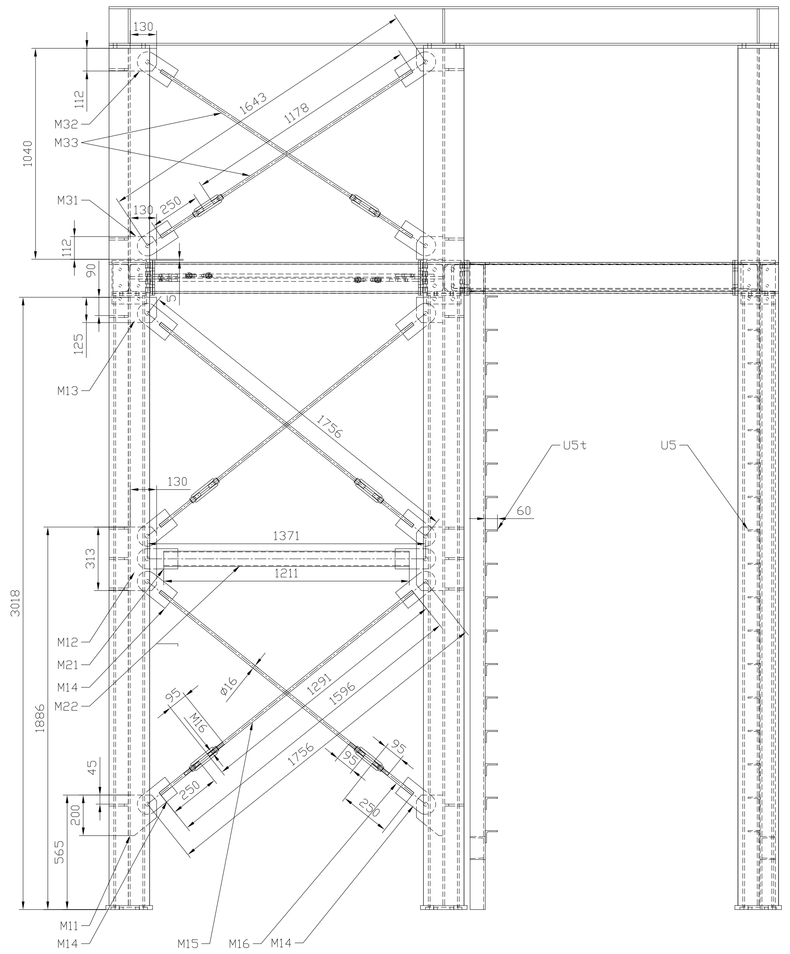

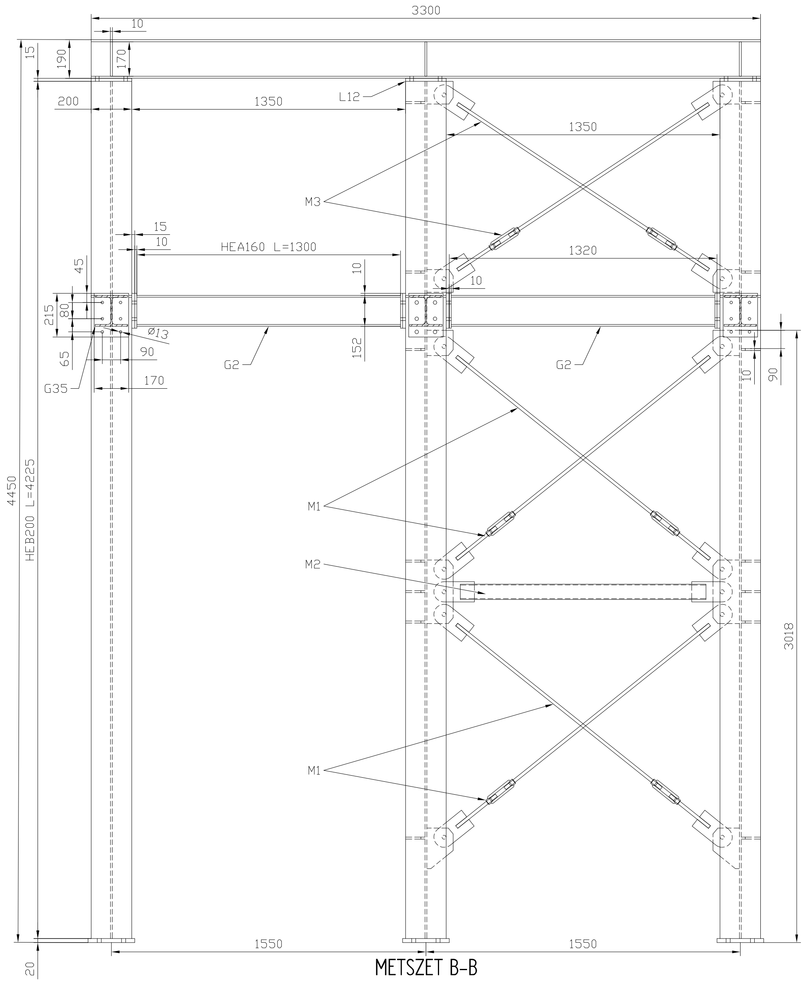

METSZET B-B

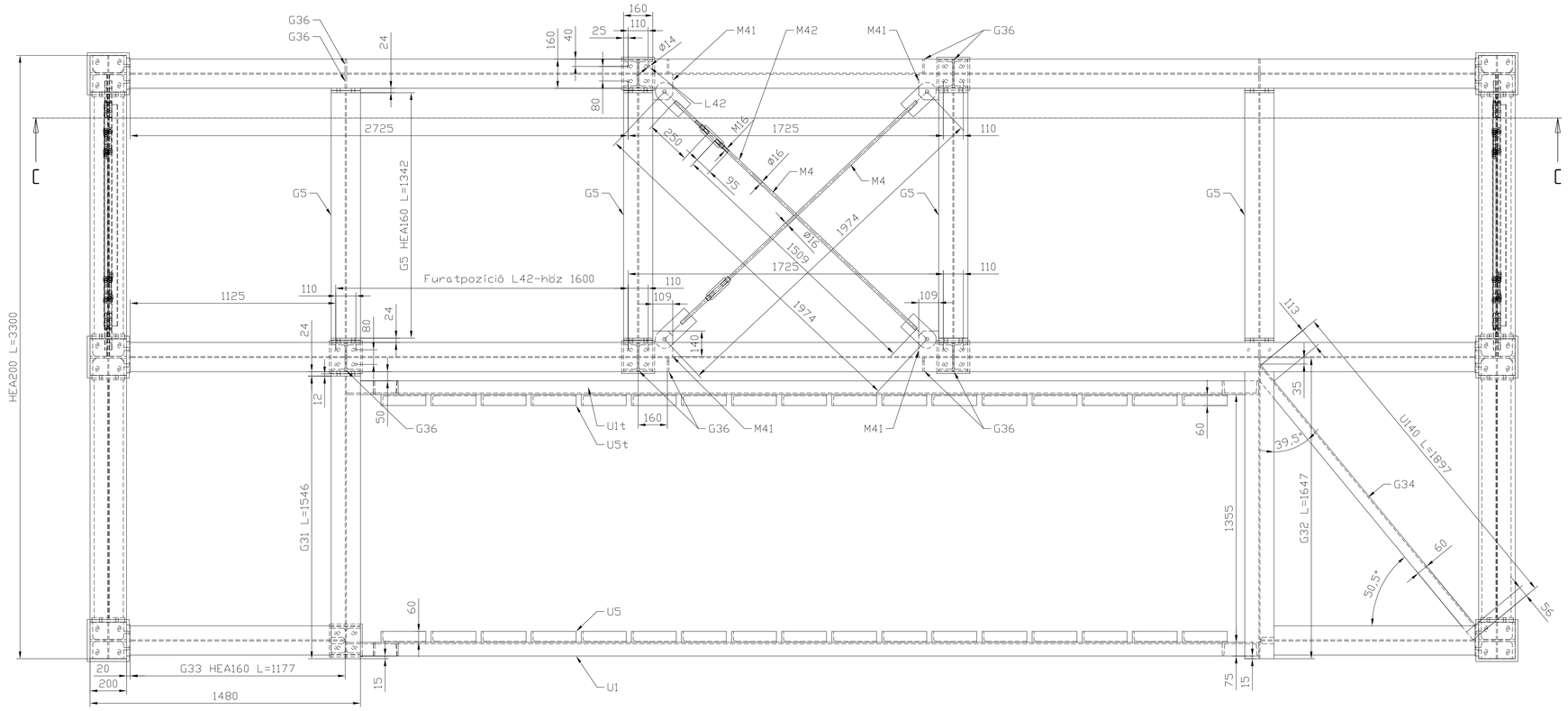

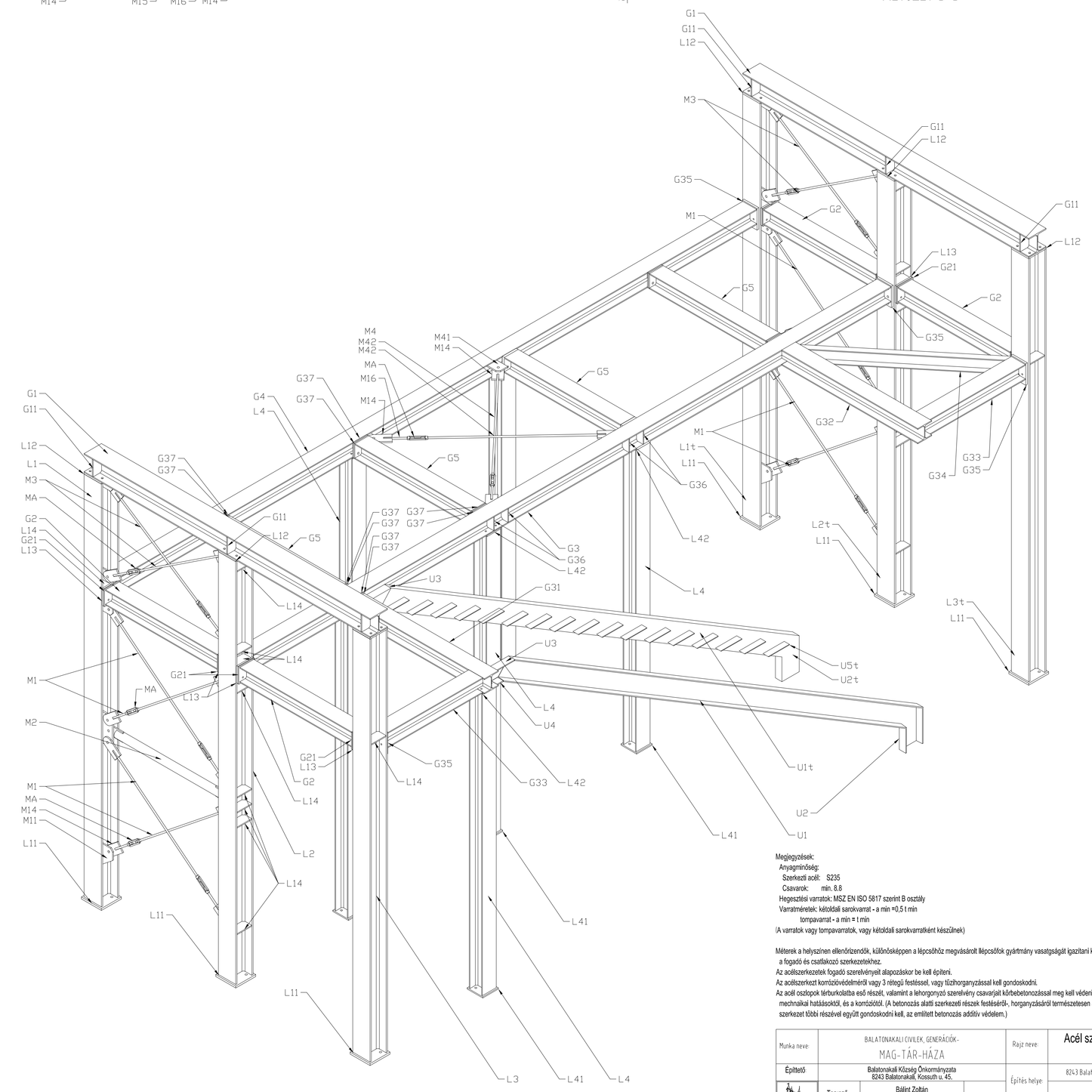

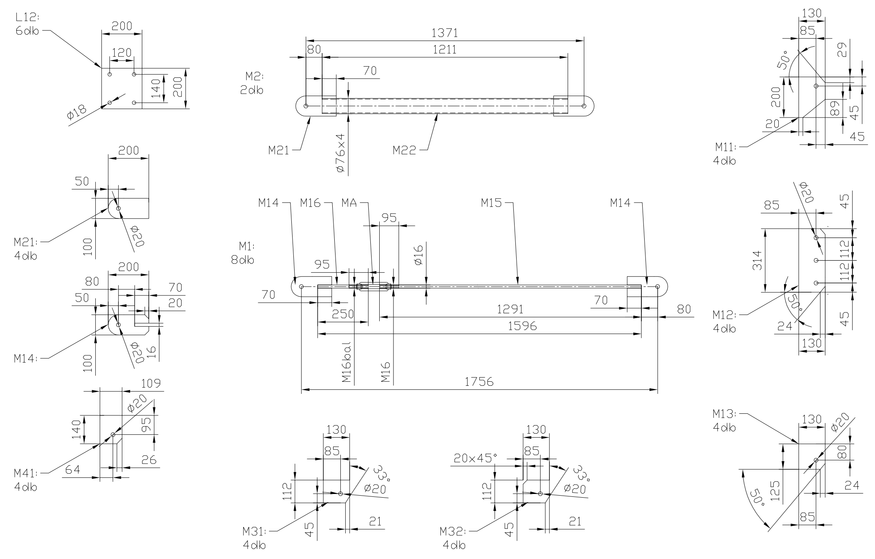

Megjegyzések:
Anyagminőség:
Szerkezeti acél: S235
Csavarok: min. 8.8
Hegesztési varratok: MSZ EN ISO 5817 szerint B osztály
Varratméretek: kétoldali sarokvarrat = a min =0,5 t min
tompavarrat = a min = t min
(A varratok vagy tompavarratok, vagy kétoldali sarokvarratként készülnek)

Méltesek a helyszínen ellenőrizendők, különösképpen a lépcsőhöz megvásárolt lépcsőfok gyártmány vasalatgagát igazítani kell a fogadó és csatlakozó szerkezetekhez.
Az acélszerkezetek fogadó szerelvényeit alapozáskor be kell építeni.
Az acélszerkezet korrózióvédelméről vagy 3 rétegű festéssel, vagy tűzhorganyzással kell gondoskodni.
Az acél csőtopok lérturkolóbura eső részét, valamint a lehorgonyzó szerelvény csavarjait kőfrebetonozással meg kell védeni a mechnikai hatásoktól, és a korrózióstól. (A betonozás alatti szerkezeti részek festéséről, horganyzásáról természetesen a szerkezet többi részével együtt gondoskodni kell, az említett betonozás additív védelem.)

Munka neve:	BALATONAKALI ÜVELEK, GENERÁCIÓK - MAG-TÁR-HÁZA	Rajz neve:	Acél szerkezetű lépcső és előtér terve Összeállítás			
Építtető	Balatonakali Község Önkormányzata 8243 Balatonakali, Kossuth u. 45.	Építés helye:	8243 Balatonakali, Révész utca, hrsz.: 239/1			Rajzszám
Tervező	Bálint Zoltán Okleveles építőmérnök T-T / 20-0510		HRSZ.: 239/1			S-3
Szerkesztő		Dátum	Méretarány	Munkaszám	Tervfajta:	
		2017.október 19	1:50 , 1:15	2016/06-03	Tartószerkezeti kiviteli terv	